Rating	3A 125VAC	Electrical Life	10,000 cycles
Contact Resistance	100mΩ Max	Mechanical Life	1,000,000 cycles
Insulation Resistance	>50MΩ DC500V	Ambient Temper. Used	-25℃ to +85℃
Withstand Voltage	AC500V 1min.	Ambient Humidity Used	≤85% at +40℃
Soldering Temper.	235±5℃ 5s	Operating Force	40 ±20gf max

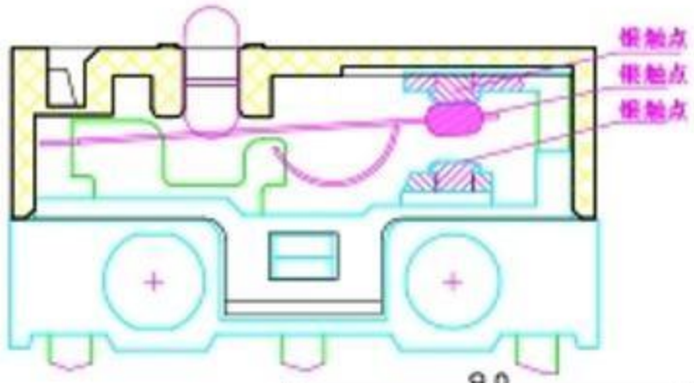

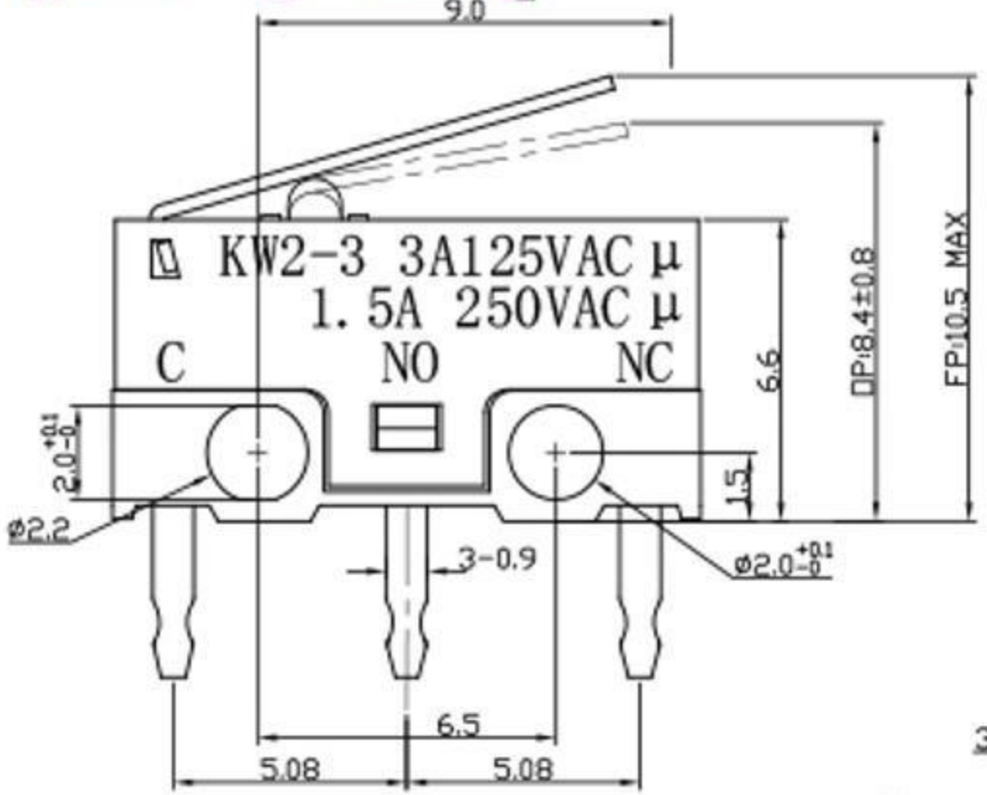

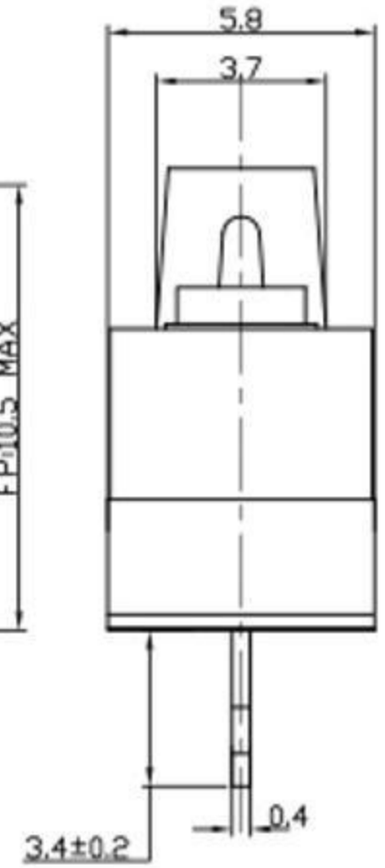

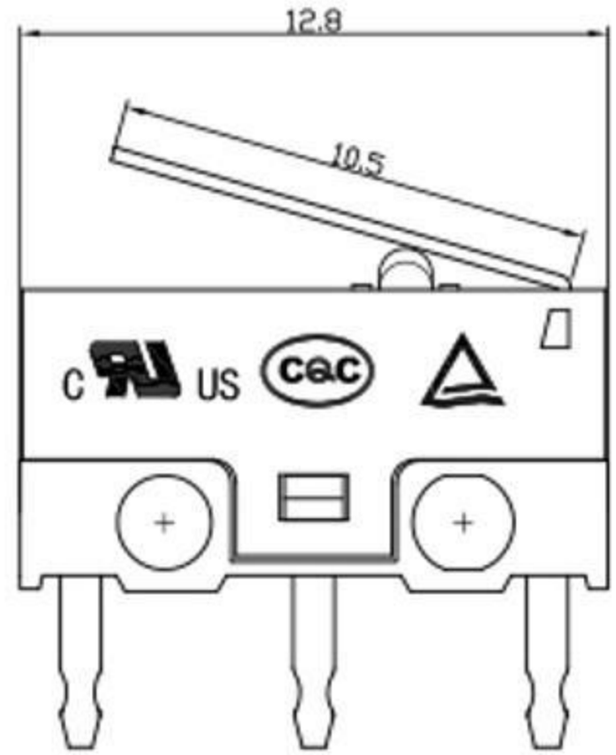

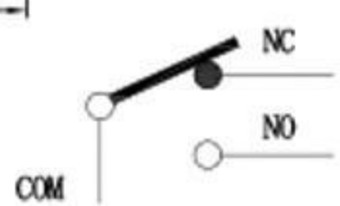

序号	零件名称	数量	材质	备注
7	压柄	1	SUS	
6	端子	3	C2680	镀锡
5	触点	3	银合金	
4	按钮	1	PBT 阻燃料	
3	弹片	1	C17200	过口镀铜
2	垫片	1	PBT 阻燃料	
1	底座	1	PBT 阻燃料	

东莞市溪榜电子有限公司

微动开关

版本 REV	ECN编号 ECN NO	日期 DATE	变更内容 DESCRIPTION	修改 DRAW	核准 APPROVE	制图 DRAWN	设计 DESIGN	审核 CHECKED	比例 SCALE 4:1	品名 TITLE	微动开关	
								校准 APPROVE	张数 SHEET 1/1	料号 P/N NO		
B						一般公差 TOLERANCE	±0.20 ±0.15	单位 UNIT mm		模具编号 P/N NO		
							±0.10 ±0.05	角度 ANGLES	±2.0°	规格 SIZE	A4	角法 PROJ 工程图 ENG DRAW