由 Autodesk 教育版产品制作

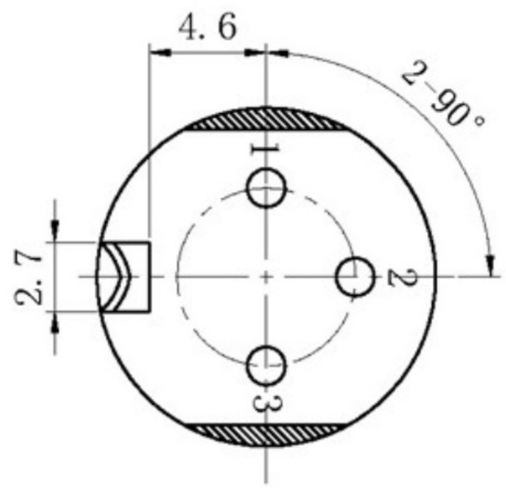

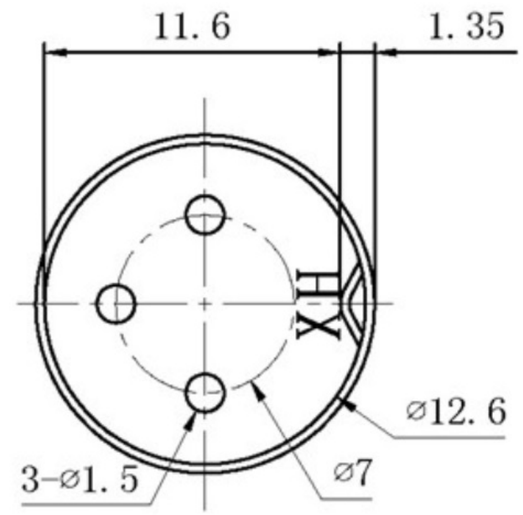

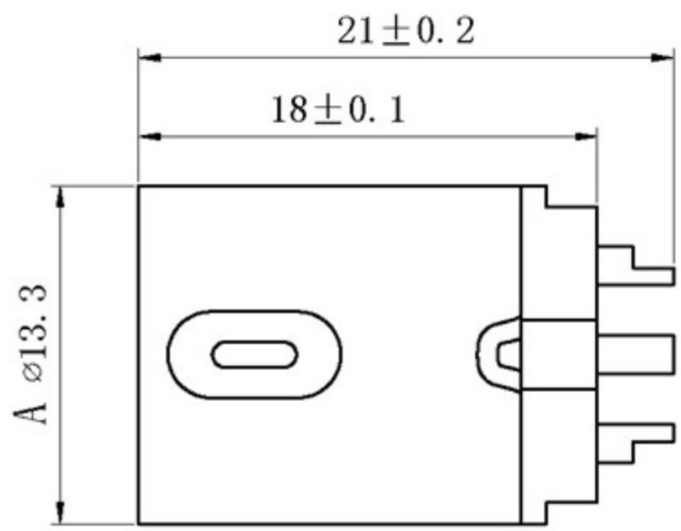

主要技术特性要求：

1. 使用条件：
   环境温度：-25～70°
   相对湿度：95%（40°）
2. 额定负荷：2A 100V AC
3. 接触电阻：≤30mΩ
4. 绝缘电阻：≥100MΩ
5. 耐　　压：500V AC（50Hz）1min
6. 插 拔 力：40-100N
7. 寿　　命：5000次

序号	名称	数量	材料	处理	单件质量	总计质量	备注
3	铜套	1	黄铜 Y=0.35mm	D.Ni			
2	插针	13	黄铜 φ0.8mm	D.Ni			
1	基座	1	PBT				

A4				普通公差 COMMON TOLERANCE:		东莞市溪榜电子有限公司					
A3											
A2				X.XX	±0.10	单位 UNIT	mm	投影 PROJECTED		品名 PRODUCT NAME	DS插头（公头）	比例 SCALE	1：1
A1				X.X	±0.15	绘图 DRAWN BY		核对 CHECKED BY		型号 MODEL NO.	
				X	±0.25						
REV.	DATE	REVISION DESCRIPTION	ISSUE	ANGULAR	±3°	日期 DATE	2019.02.25	核准 APPROVAL BY		图号 DWG NO.	DIN插头

由 Autodesk 教育版产品制作
由 Autodesk 教育版产品制作
由 Autodesk 教育版产品制作