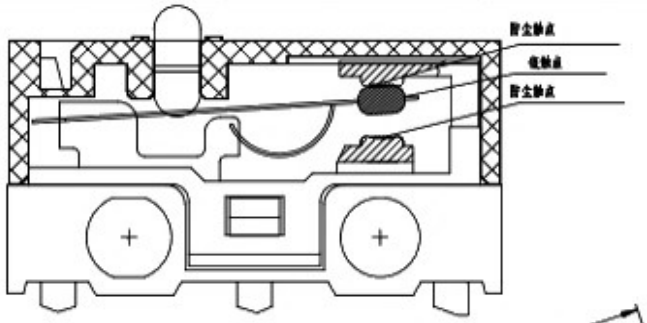

Rating	1A 125VAC	Electrical Life	6,000 cycles
Contact Resistance	500mΩ Max	Mechanical Life	1,000,000 cycles
Insulation Resistance	>100MΩ DC500V	Ambient Temper. Used	−25℃ to +85℃
Withstand Voltage	AC500V 1min.	Ambient Humidity Used	≤85% at +40℃
Soldering Temper.	235±5℃ 5s	Operating Force	30 ±15gf max

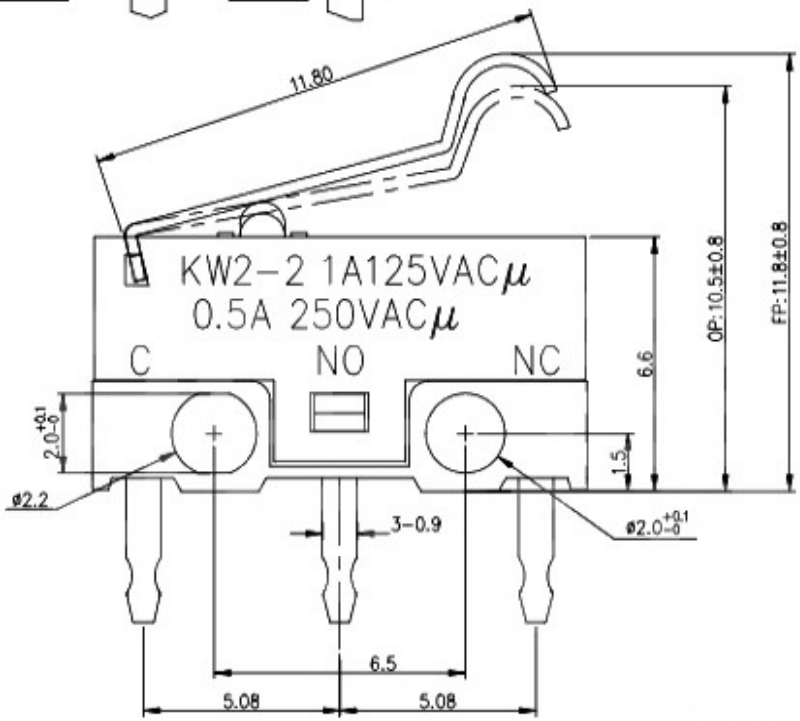

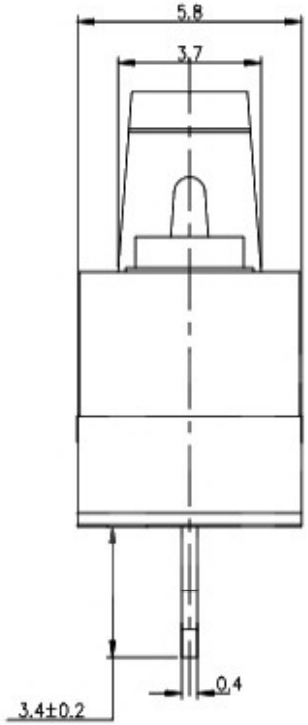

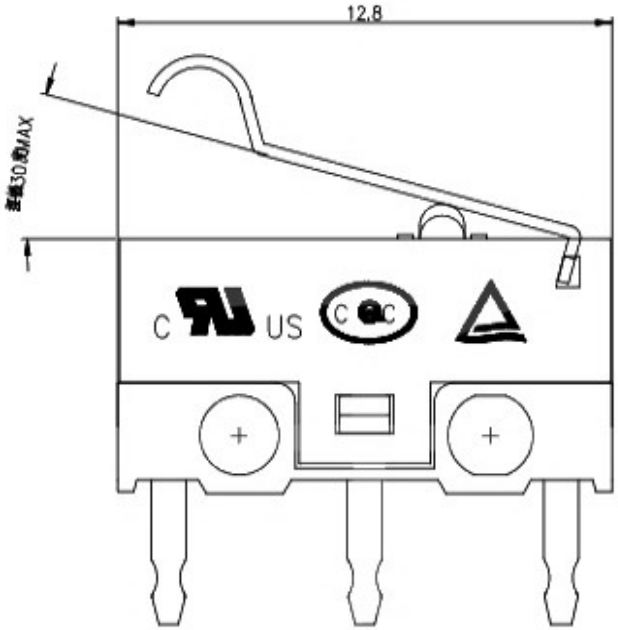

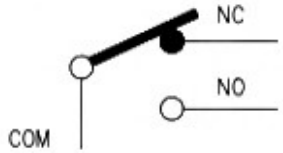

序号	零件名称	数量	材料	备注
7	端子	3	C2680	镀镍
6	压板	1	SUS 不锈钢	
5	按点	1	铆接合金	
4	铆钉	1	PBT 塑胶料	
3	弹片	1	C17200	
2	盖片	1	PBT 塑胶料	
1	底座	1	PBT 塑胶料	

东莞市溪榜电子有限公司

制图 DRAWN					
设计 DESIGN					
审核 CHECKED			比例 SCALE	4:1	名称 TITLE: 微动开关
批准 APPROVE			张次 SHEET	1/1	图号 P/N NO.
一般公差 TOLERANCE	±0.20 / ±0.15 / ±0.10 / ±0.05		单位 UNIT	mm	版本编号 P/N NO.
			角度 ANGLES	±2.0°	幅面 SIZE: A4

REV. 版本	ECN NO. ECN 编号	DATE 日期	DEFINITION 更改内容	DRAW 制图	APPROVE 批准
B					