Rating	10.1A 125/250VAC	Mechanical Life	1,000,000 cycles
Contact Resistance	100mΩ Max	Electrical Life	10,000 cycles
Insulation Resistance	>100MΩ DC500V	Ambient Temper. Used	-25℃ to +125℃
Withstand Voltage	AC1500V 1min.	Ambient Humidity Used	≤85% at +40℃
Soldering Temper.	235±5℃ 5s	Operating Force	150 ±40gf

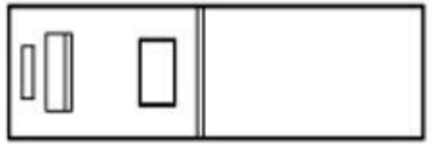

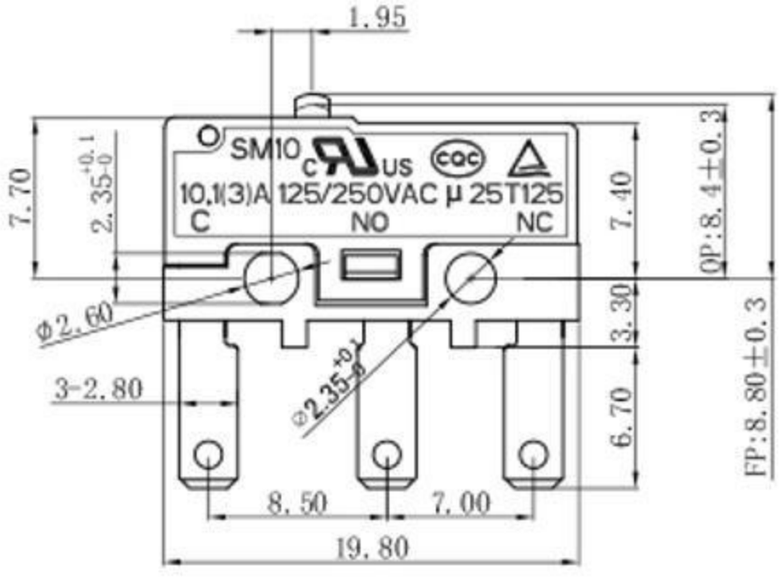

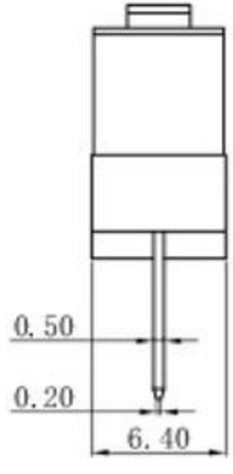

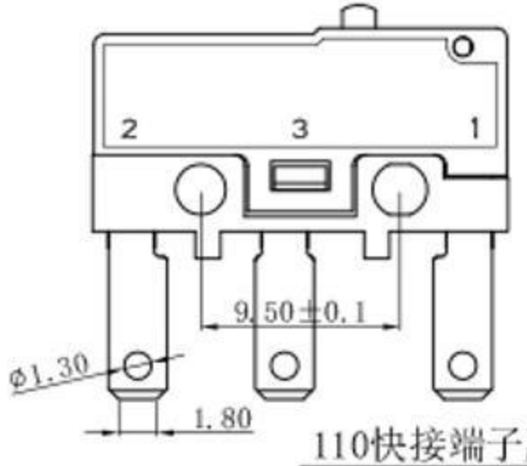

110快接端子脚

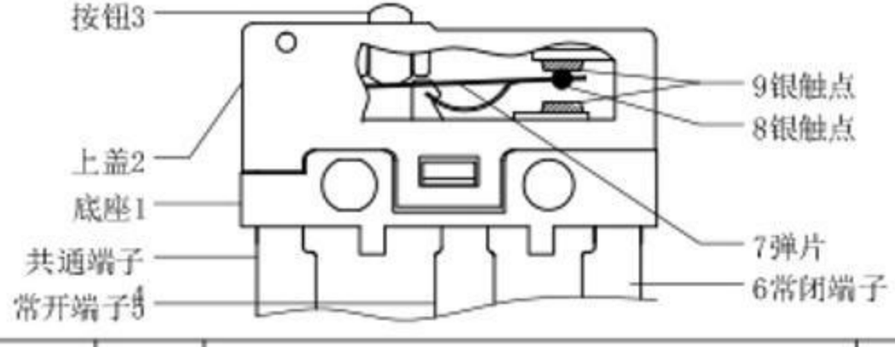

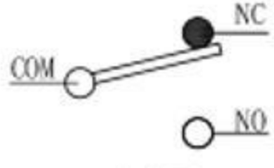

电路图

序号	零件名称	数量	材质	备注
9	端子触点	2	银合金	
8	弹片触点	1	银合金	
7	弹片	1	C5210	
6	NC端子	1	C2680	镀银
5	NO端子	1	C2680	镀银
4	COM端子	1	C2680	镀银
3	按钮	1	PBT	UL94V-0
2	上盖	1	PBT	UL94V-0
1	底座	1	PBT	UL94V-0

东莞市溪榜电子有限公司

制图 DRAWN							
设计 DESIGN							
审核 CHECKED			比例 SCALE	4:1	名称 TITLE	微动开关	
核准 APPROVE			张数 SHEET	1/1	料号 P/N NO.		
一般公差 TOLERANCE		±0.20 ±0.15 ±0.10 ±0.05	单位 UNIT	mm	模具编号 P/N NO.		
			角度 ANGLES	±2.0°	质量 SIZE	材	制法 P.S.O.L

版本 REV	ECN 编号 ECN NO	日期 DATE	变更内容 DESCRIPTION	修改 DRAW	核准 APPROVE