Rating	3A 125VAC	Electrical Life	10,000 cycles
Contact Resistance	100mΩ Max	Mechanical Life	1,000,000 cycles
Insulation Resistance	>50MΩ DC500V	Ambient Temper. Used	-25℃ to +85℃
Withstand Voltage	AC500V 1min.	Ambient Humidity Used	≤85% at +40℃
Soldering Temper.	235±5℃ 5s	Operating Force	30 ±15gf max

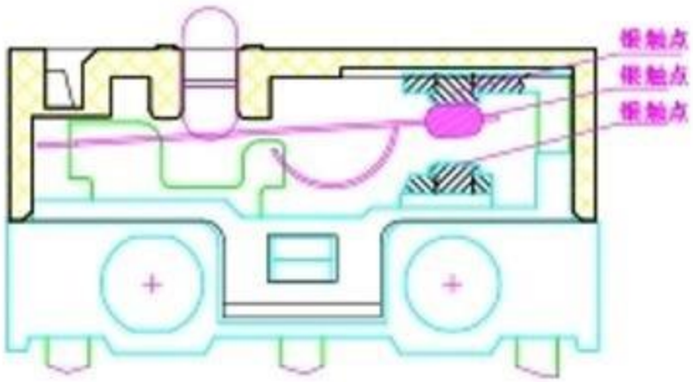

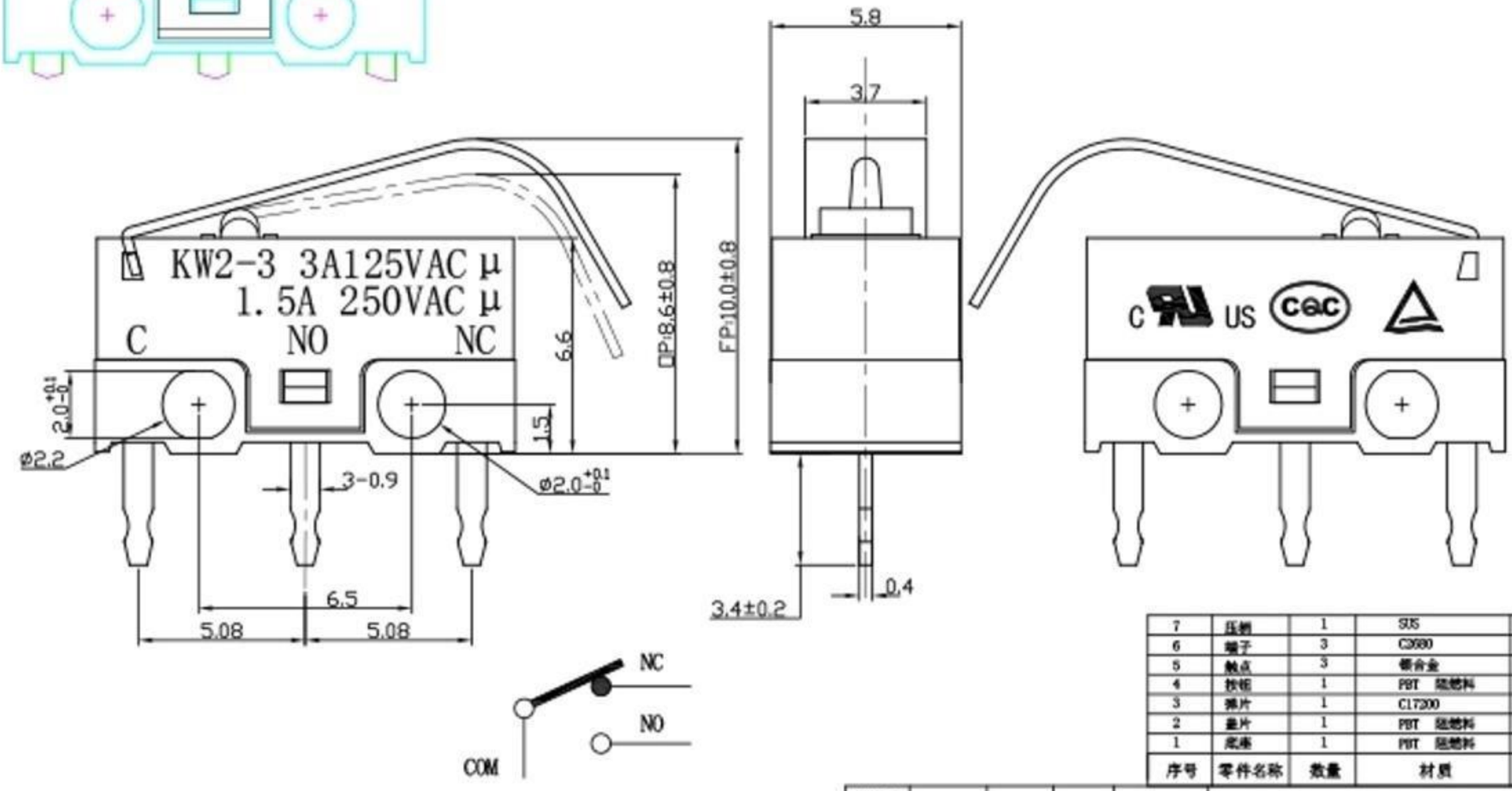

序号	零件名称	数量	材质	备注
7	压柄	1	SUS	
6	端子	3	C2680	镀锡
5	触点	3	银合金	
4	按钮	1	PBT 阻燃料	
3	弹片	1	C17200	度口镀铜
2	盖片	1	PBT 阻燃料	
1	底座	1	PBT 阻燃料	

东莞市溪榜电子有限公司

微动开关

制图 DRAWN							
设计 DESIGN							
审核 CHECKED			比例 SCALE	4:1	品名 TITLE	微动开关	
批准 APPROVE			张数 SHEET	1/1	料号 P/N NO		
一般公差 TOLERANCE		±0.20	单位 UNIT	mm	模具编号 P/N NO		
		±0.15					
		±0.10	角度 ANGLES	±2.0°	规格 SIZE	材	角法 PROJ
		±0.05					

版本 REV	ECN 编号 ECN NO	日期 DATE	变更内容 DESCRIPTION	修改 DRAW	核准 APPROVE
B					