| | | | |
|---|---|---|---|
| Rating | 3A 125VAC | Electrical Life | 10,000 cycles |
| Contact Resistance | 100mΩ Max | Mechanical Life | 1,000,000 cycles |
| Insulation Resistance | >50MΩ DC500V | Ambient Temper. Used | -25℃ to +85℃ |
| Withstand Voltage | AC500V 1min. | Ambient Humidity Used | ≤85% at +40℃ |
| Soldering Temper. | 235±5℃ 5s | Operating Force | 30 ±15gf max |

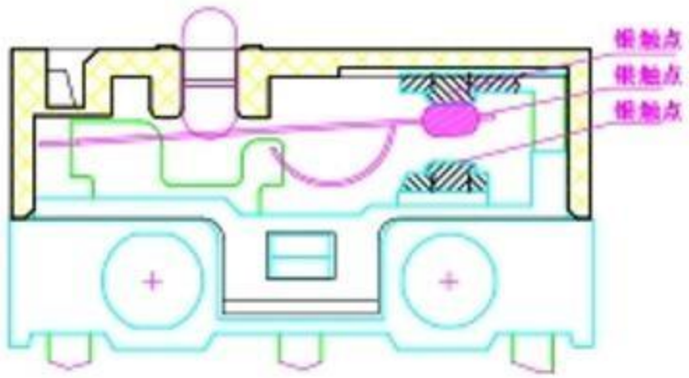


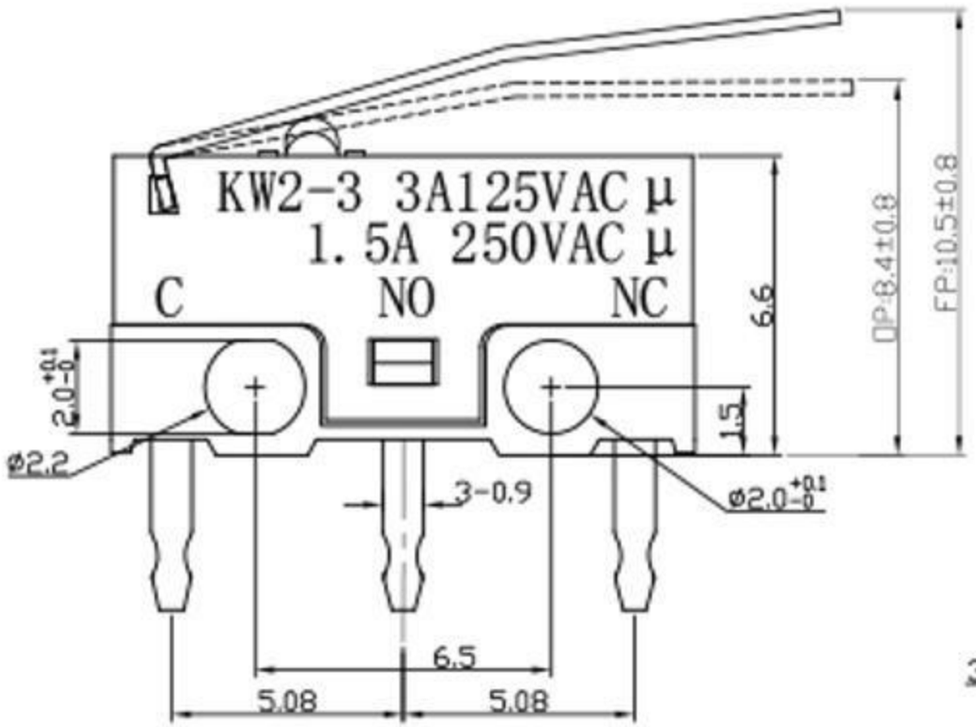


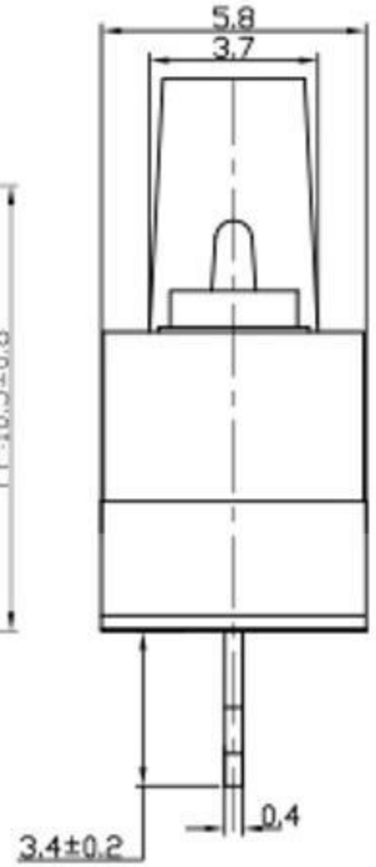


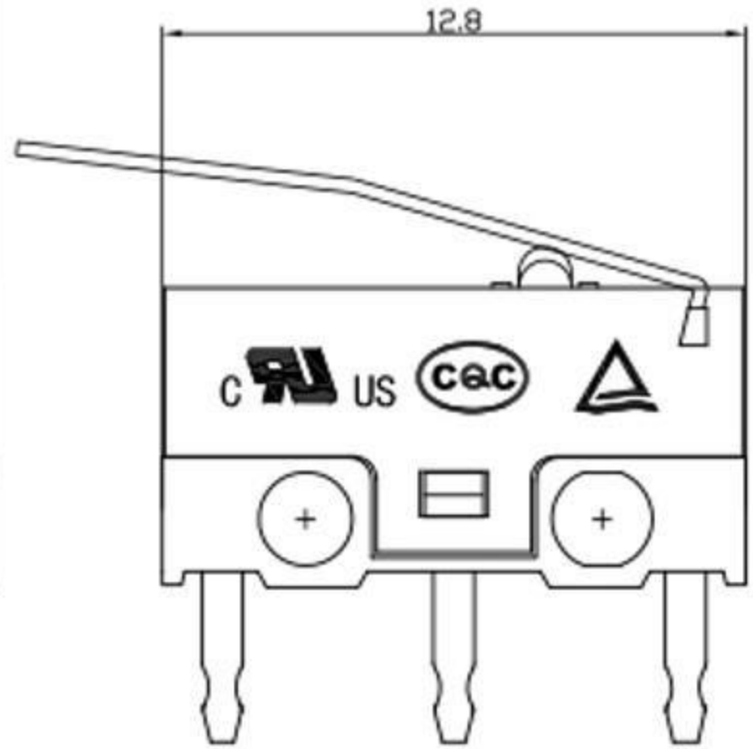


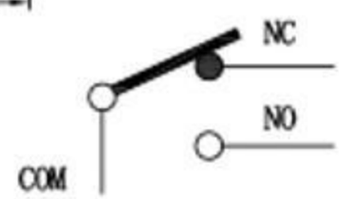


| 序号 | 零件名称 | 数量 | 材质 | 备注 |
|---|---|---|---|---|
| 7 | 压柄 | 1 | SUS | |
| 6 | 端子 | 3 | C2680 | 镀银 |
| 5 | 触点 | 3 | 银合金 | |
| 4 | 按钮 | 1 | PBT 阻燃料 | |
| 3 | 弹片 | 1 | C17200 | 进口铍铜 |
| 2 | 盖片 | 1 | PBT 阻燃料 | |
| 1 | 底座 | 1 | PBT 阻燃料 | |

东莞市溪榜电子有限公司

| | | | | | | | |
|---|---|---|---|---|---|---|---|
| 制图 DRAWN | | | | | | | |
| 设计 DESIGN | | | | | | | |
| 审核 CHECKED | | | 比例 SCALE | 4:1 | 名称 TITLE | 微动开关 | |
| 批准 APPROVE | | | 张数 SHEET | 1/1 | 料号 P/N NO | | |
| 一般公差 TOLERANCE | | ±0.30 | 单位 UNIT | mm | 模具编号 P/N NO | | |
| | | ±0.15 | | | | | |
| | | ±0.10 | 角度 ANGLES | ±2.0° | 规格 SIZE | 材 | 角法 PROJ |
| | | ±0.05 | | | | | |

| 版本 REV | ECN编号 ECN NO | 日期 DATE | 变更内容 DESCRIPTION | 修改 DRAW | 批准 APPROVE |
|---|---|---|---|---|---|
| B | | | | | |