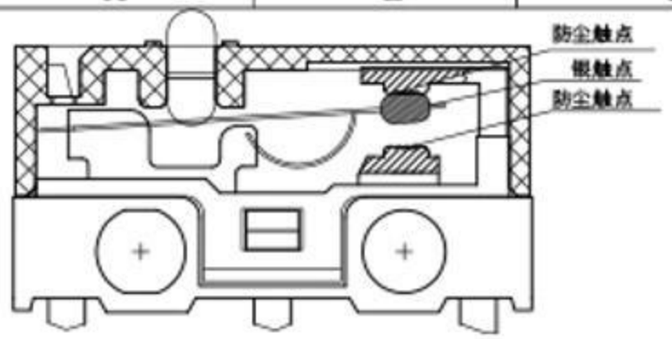

Rating	1A 125VAC	Electrical Life	6,000 cycles
Contact Resistance	500mΩ Max	Mechanical Life	1,000,000 cycles
Insulation Resistance	>100MΩ DC500V	Ambient Temper. Used	-25℃ to +85℃
Withstand Voltage	AC500V 1min.	Ambient Humidity Used	≤85% at +40℃
Soldering Temper.	235±5℃ 5s	Operating Force	110±30gf max

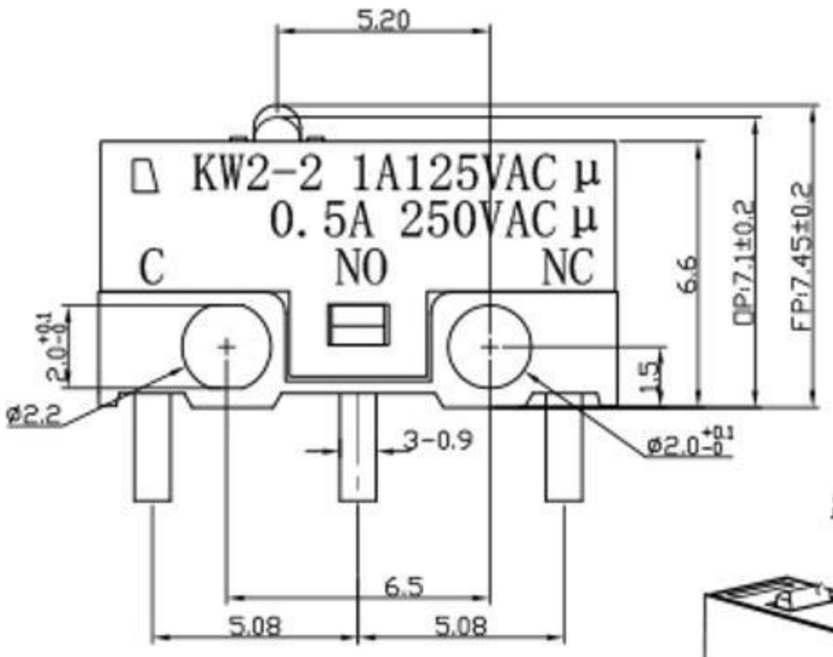

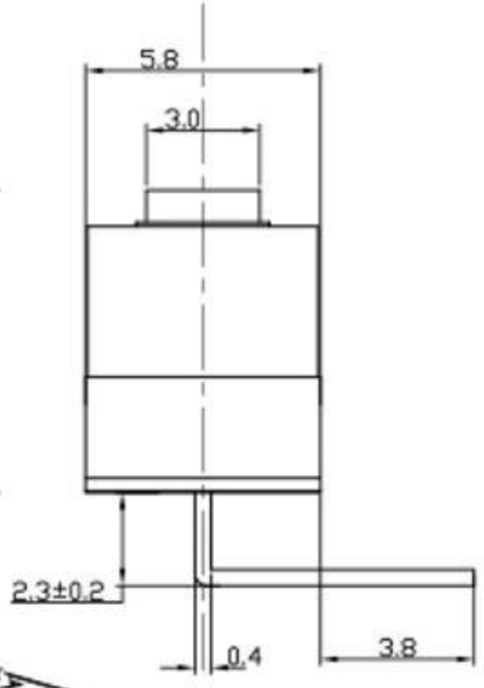

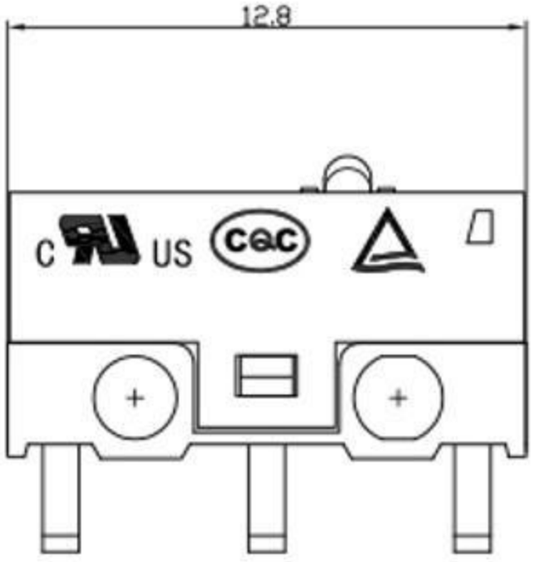

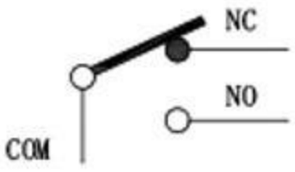

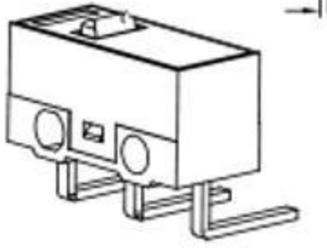

(右弯脚)

序号	零件名称	数量	材质	备注
6	端子	3	C2680	镀银
5	触点	1	银镍合金	
4	按钮	1	PBT 阻燃料	
3	弹片	1	C17200	
2	盖片	1	PBT 阻燃料	
1	底座	1	PBT 阻燃料	

东莞市溪榜电子有限公司

制图 DRAWN					
设计 DESIGN					
审核 CHECKED			比例 SCALE	4:1	名称 TITLE 微动开关
批准 APPROVE			张数 SHEET	1/1	料号 PN NO.
一般公差 TOLERANCE		±0.20 ±0.10 ±0.10 ±0.05	单位 UNIT	mm	模具编号 PN NO
			角度 ANGLES	±2.0°	质量 SIZE / 张 / 角处 PROJ. / 工程图 ENG DRAW

版本 REV	ECN 编号 ECN NO	日期 DATE	变更内容 DESCRIPTION	修改 DRAW	批准 APPROVE
B					