Rating	0.1A 30V DC	Electrical Life	300,000 cycles
Contact Resistance	100mΩ Max	Mechanical Life	300,000 cycles
Insulation Resistance	>50MΩ DC500V	Ambient Temper. Used	-25℃ to +85℃
Withstand Voltage	AC500V 1min.	Ambient Humidity Used	≤85% at +40℃
Soldering Temper.	235±5℃ 5s	Operating Force	110 ±30gf max

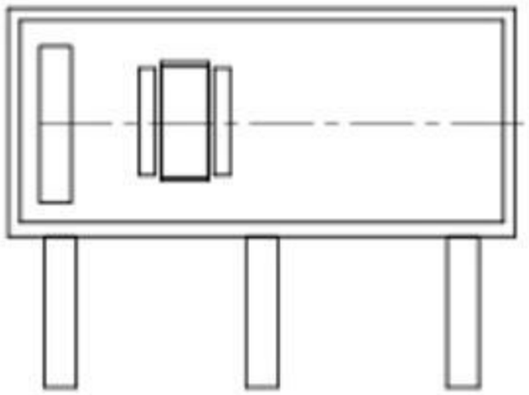

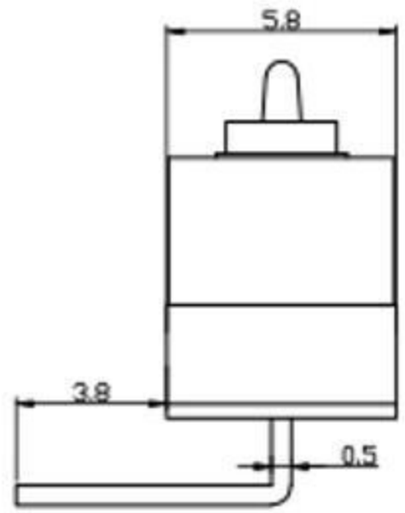

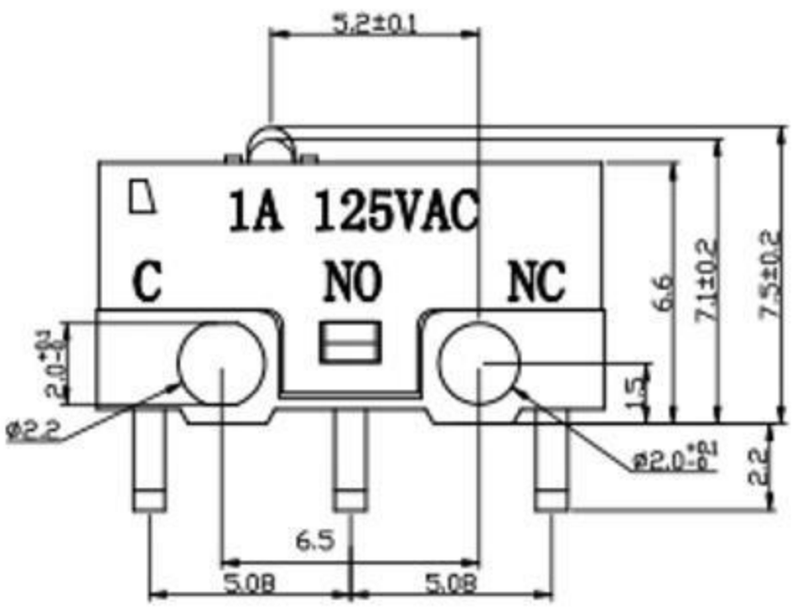

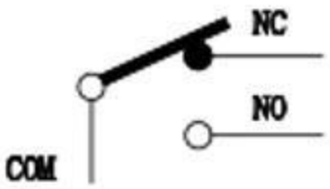

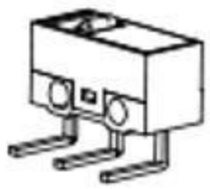

左弯脚

序号	零件名称	数量	材质	备注
7	压柄	1	SUS	
6	端子	3	C2680	镀锡
5	触点	3	银合金	
4	按钮	1	PBT	
3	弹片	1	C5210	
2	盖片	1	PBT	
1	底座	1	PBT	

东莞市溪榜电子有限公司

制图 DRAWN							
设计 DESIGN							
审核 CHECKED			比例 SCALE	4:1	名称 TITLE	微动开关	
批准 APPROVE			张数 SHEET	1/1	料号 P/N NO.		
一般公差 TOLERANCE		±0.30	单位 UNIT	mm	模具编号 P/N NO.		
		±0.15					
		±0.10	角度 ANGLES	±2.0°	规格 SIZE	从	角法 PROJ.
		±0.05					

版本 REV.	ECN 编号 ECN NO.	日期 DATE	变更内容 DEFINITION	修改 DRAW	核准 APPROVE
B					